Ա

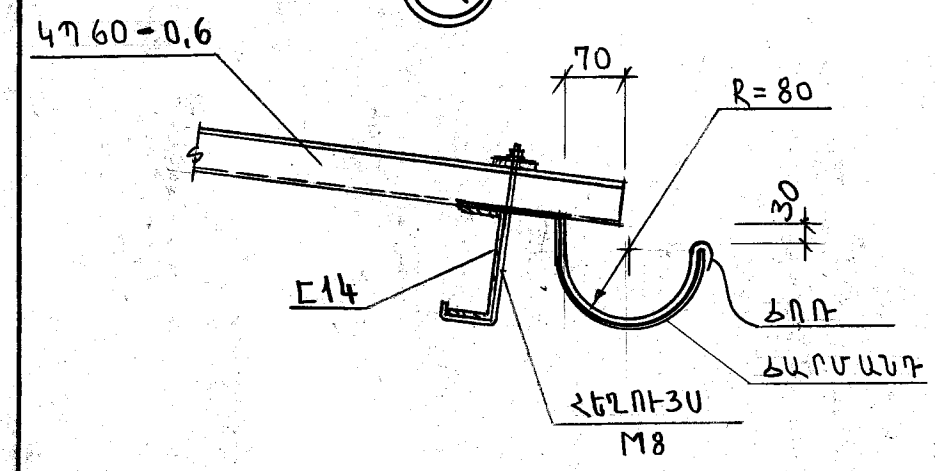

ՀԵՂՈՒՅՍ M8

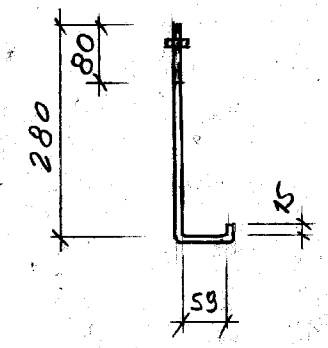

ՄԱՐԴԱԿԻ ԱՄՐԱԾՄԱՆ ՀԱՆԳՈՒՅԾ

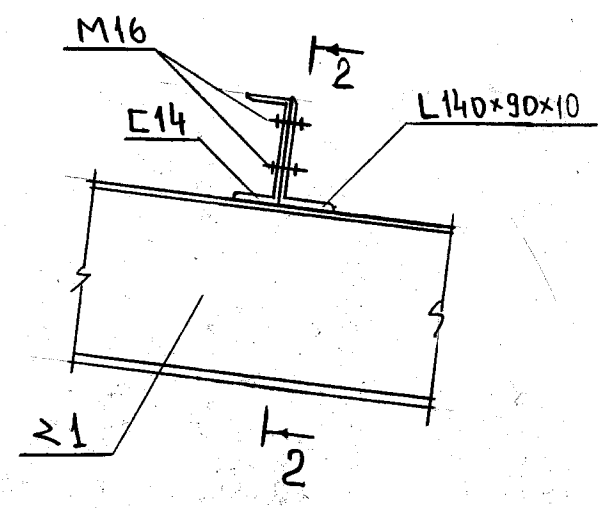

2 — 2

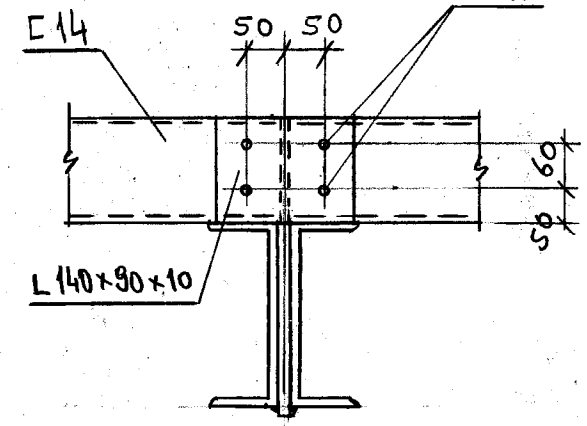

Բ

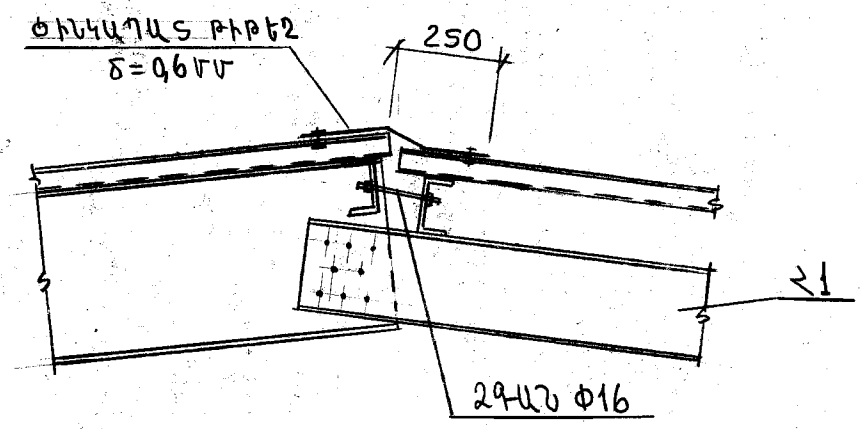

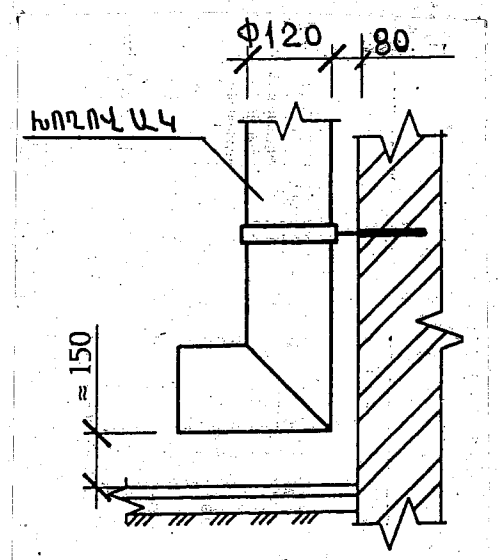

ՏԱՐՐԻ Մակնիշ	ՆՇԱՆԱԿՈՒՄ	ԱՆՎԱՆՈՒՄ	ՔԱՆ. ՀԱՏ.	ՁԱՆԳ ԿԳ	ԾԱՆՈԹ
	ՄԵՏԱՂԱԿԱՆ ԿՈՆՍՏՐՈՒԿՑԻԱՆԵՐ				
Մ1	ՄԱՐԴԱԿ	[14 ; l=5990	70	73,8	5166.0կգ
Մ2	ՄԱՐԴԱԿ	[14; l=6750	14	83,0	1162.0կգ
	ՀԳԱՆ	Φ16 ; $l_{գծ}$=168,0մ	–	–	265,0կգ
	ՊՐՈՖԻԼԱՎՈՐ ԾԻՆԿ.	ԹԻԹԵՂ ԿՊ 60-0,6	–	–	1044.0մ²
	ՊԻՊԻ ԾԻՆԿԱՊԱՏ	ԹԻԹԵՂ δ=0,6մմ	–	–	36,8մ²
	ՃՈՒ ԾԻՆԿԱՊԱՏ	ԹԻԹԵՂԻՑ δ=0,6մմ	–	–	147.0գ.մ
	ԽՈՂՈՎԱԿ ԾԻՆԿԱՊԱՏ	ԹԻԹԵՂԻՑ Φ120	–	–	196,0գ.մ
	ՀԵՂՈՒՅՍ M8		3180	0,15	477.0կգ

1

1—1

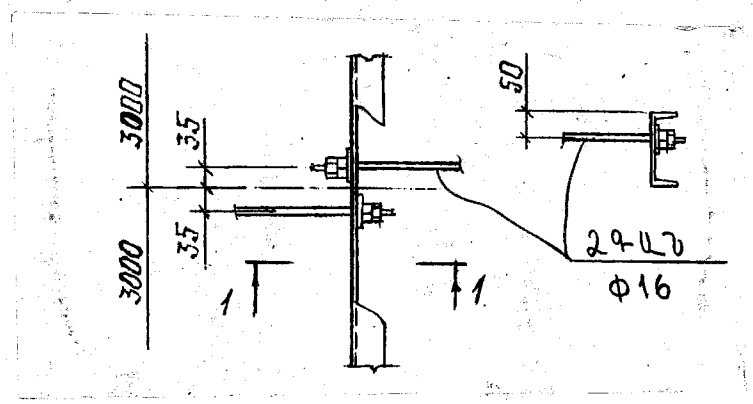

1. ՊՐՈՖԻԼԱՎՈՐ ԹԻԹԵՂԻ ԱՄՐԱԾՈՒՄԸ ՄԱՐԴԱԿՆԵՐԻՆ ԻՐԱԿԱՆԱԾՆԵԼ ՀԵՂՈՒՅՍՆԵՐՈՎ (M8), ԵՋՐԱՅԻՆ ՀԵՆԱՐԱՆՆԵՐՈՒՄ ՅՈՒՐԱՔԱՆՉՅՈՒՐ ԱԼԻՔԻ ՎՐԱ ԵՎ ՄԵԿՈՒՄԵՋ ՄՅՈՒՍ ՆԵՆԱՐԱՆՆԵՐՈՒՄ, ԻՍԿ ԹԻԹԵՂԻ ԱՄՐԱԾՈՒՄԸ ՄԻՄՅԱՆԾ ՀԵՏ ԿՈՄԲԻՆԱԾՎԱԾ ԳԱՄԵՐՈՎ:
2. ԳՈՅՈՒԹՅՈՒՆ ՈՒՆԵԾՈՂ ՏԱՆԻՔԱՇԱՇԿԻ ԵՎ ՃԱԿՏՈՆՆԵՐԻ (ԱԼԻՔԱՎՈՐ ԹԻԹԵՂ) ԱՊԱՄՈՆՏԱԺՈՒՄ – 610,0 մ²:

ՏՆՕՐԵՆ	Մ.ՀՈՒՄՆՅԱՆ		ՀՀ ՎԱՅՈՑ ՁՈՐԻ ՄԱՐԶԻ ՎԱՅՔ ՀԱՄԱՅՆՔԻ <<ԱՐԵՎԻԿ>> ՄԱՐԶԱԴԱՇՏԻ ՀԻՄՆԱՆՈՐԳՈՒՄ			
ՆԳՃ	Ն.ՍՏԵՓԱՆՅԱՆ					
ՍՏՈՒԳԵՑ	Ն.ՍՏԵՓԱՆՅԱՆ		ՃԱՐՏԱՐԱՊԵՏԱՇԻՆԱՐԱՐԱԿԱՆ ՄԱՍ	ՓՈՒԼ	ԹԵՐԹ	ԹԵՐԹԵՐ
				ԱՆ	ՃԾ-20	23
			ՀԱՆԳՈՒՅՑ 1, Ա, Բ : ԿՏՐՎԱԾՔ 2-2: ՄԱՄՆԱԳԻՐ:	«ՄԱՌԱ ԵՎ ԴՌՍՏԵՐ» ՍՊԸ		